V29B/V58B 22/80 :SOMENTE 4° PAVIMENTO

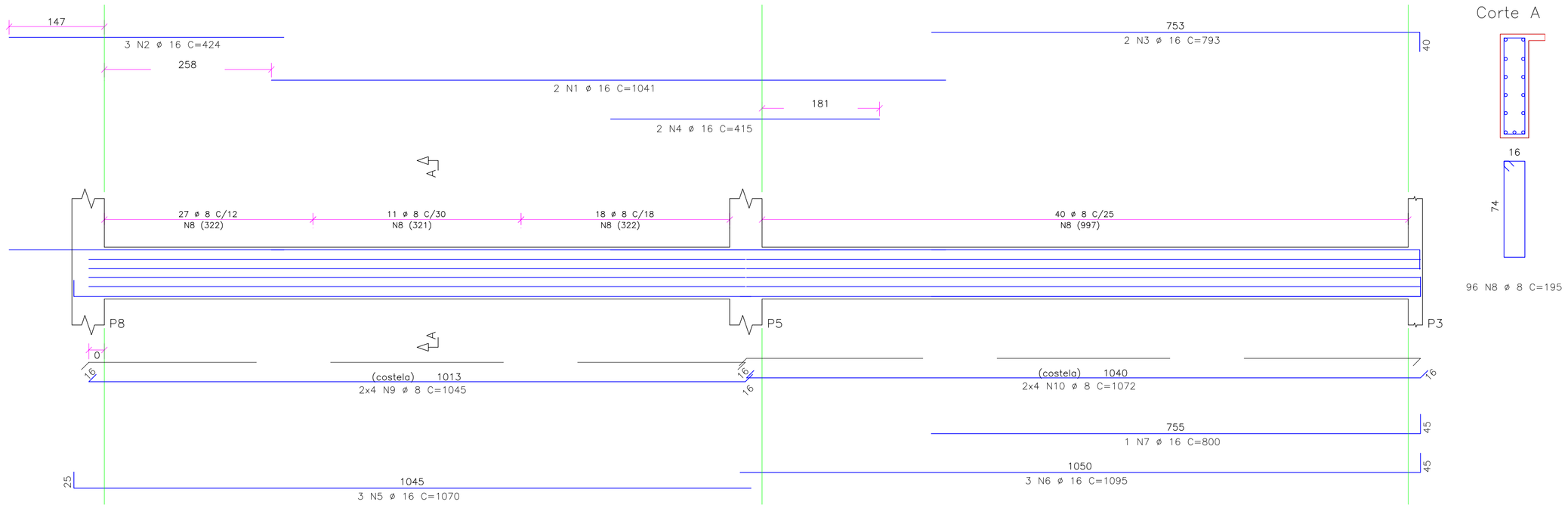

Corte A

V14/V44 20/50

Corte A

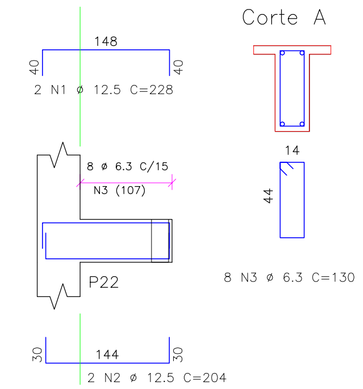

V29/V58 22/80

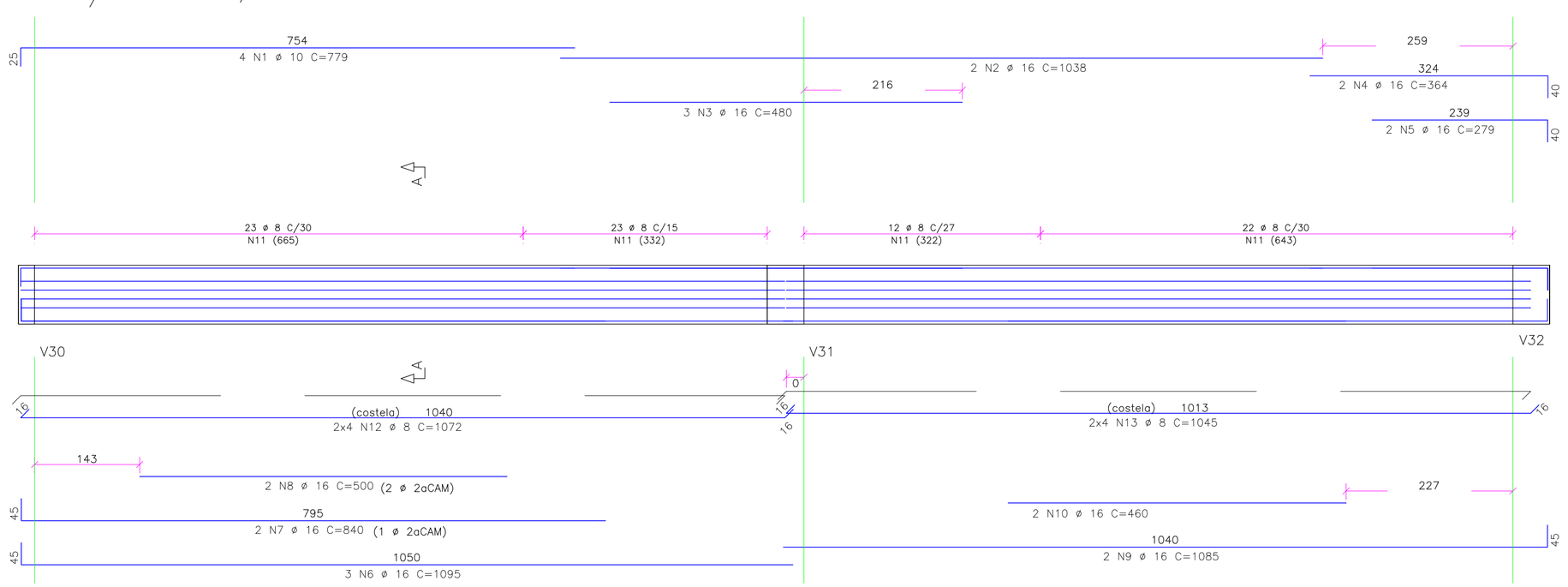

Corte A

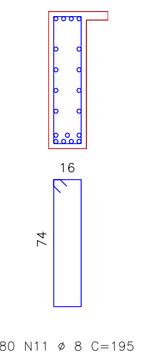

V29C/V58C 22/80 :SOMENTE 4oPAVIMENTO

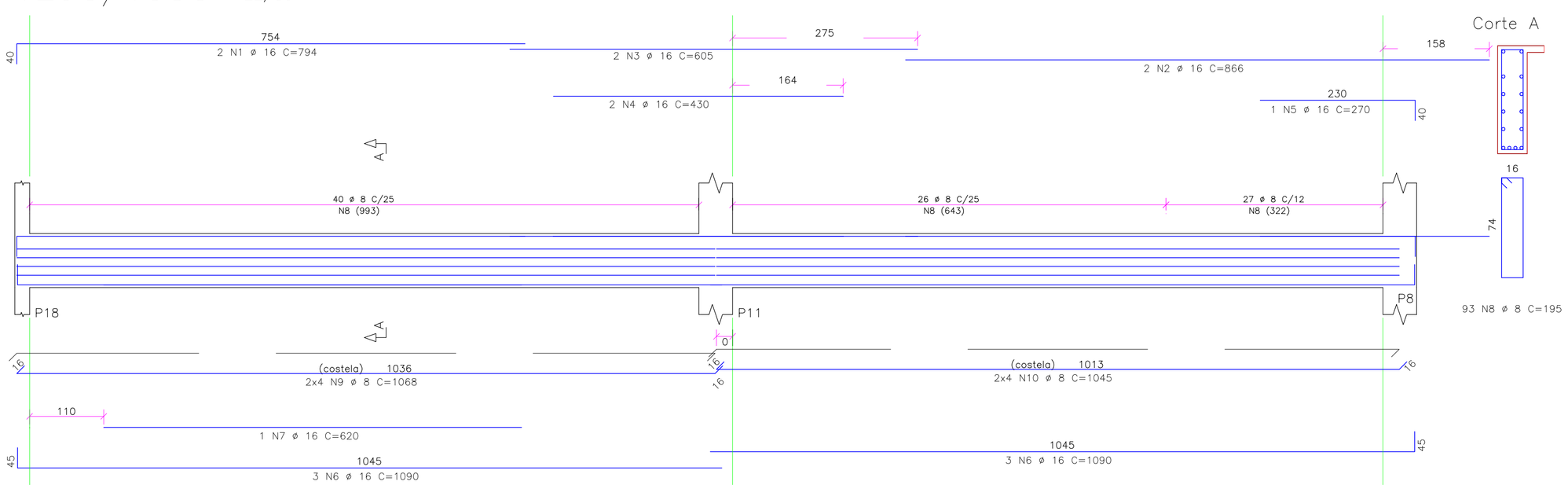

Corte A

AÇO	POS	BIT (mm)	QUANT	COMPRIMENTO UNIT (cm)	COMPRIMENTO TOTAL (cm)
V14/V44 (X2)					
50	1	12.5	4	228	912
50	2	12.5	4	204	816
50	3	6.3	16	130	2080
V16/V43 (X2)					
50	1	16	4	437	1748
50	2	16	4	595	2380
50	3	16	4	495	1980
50	4	16	4	460	1840
50	5	16	4	255	1020
50	6	12.5	4	973	3892
50	7	8	96	135	12960
50	8	8	12	195	2340
50	9	8	16	631	10096
V23/V51 (X2)					
50	1	10	8	474	3792
50	2	16	4	1035	4140
50	3	16	12	385	4620
50	4	16	4	524	2096
50	5	16	4	345	1380
50	6	16	4	244	976
50	7	16	4	685	2740
50	8	16	4	570	2280
50	9	16	6	605	3630
50	10	16	6	730	4380
50	11	8	226	195	44070
50	12	8	16	675	10800
50	13	8	16	620	9920
50	14	8	16	680	10880
V29/V58 (X2)					
50	1	10	8	779	6232
50	2	16	4	1038	4152
50	3	16	6	480	2880
50	4	16	4	364	1456
50	5	16	4	279	1116
50	6	16	6	1095	6570
50	7	16	4	840	3360
50	8	16	4	500	2000
50	9	16	4	1085	4340
50	10	16	4	460	1840
50	11	8	160	195	31200
50	12	8	16	1072	17152
50	13	8	16	1045	16720
V46					
50	1	12.5	4	494	1976
50	2	12.5	2	896	1792
50	3	12.5	6	350	2100
50	4	12.5	4	665	2660
50	5	8	73	230	16790
50	6	8	16	352	5632
50	7	8	8	690	5520
V23A/V51A (X2)					
50	1	16	4	1020	4080
50	2	16	8	235	1880
50	3	16	4	370	1480
50	4	16	8	310	2480
50	5	16	6	255	1530
50	6	16	6	740	4440
50	7	16	4	360	1440
50	8	16	6	790	4740
50	9	16	4	475	1900
50	10	8	216	195	42120
50	11	8	16	690	11040
50	12	8	16	767	12272
V29C/V58C (X2)					
50	1	16	4	794	3176
50	2	16	4	866	3464
50	3	16	4	605	2420
50	4	16	4	430	1720
50	5	16	2	270	540
50	6	16	12	1090	13080
50	7	16	2	620	1240
50	8	8	186	195	36270
50	9	8	16	1068	17088
50	10	8	16	1045	16720
V29B/V58B (X2)					
50	1	16	4	1041	4164
50	2	16	6	424	2544
50	3	16	4	793	3172
50	4	16	4	415	1660
50	5	16	6	1070	6420
50	6	16	6	1095	6570
50	7	16	2	800	1600
50	8	8	192	195	37440
50	9	8	16	1045	16720
50	10	8	16	1072	17152

RESUMO AÇO CA 50-60

AÇO	BIT (mm)	COMPR (m)	PESO (kg)
50	6.3	21	5
50	8	4009	1604
50	10	100	63
50	12.5	141	141
50	16	1387	2219
Peso Total	50 =		4032 kg

OBSERVAÇÃO:

ALTERAÇÃO	DATA	REVISÃO	ASSUNTO

PROPLAN PLANEJAMENTO DE PROJETOS

R. Cursino Amarante, 988, Duque de Caxias, Cuiabá / MT , CEP.78.045-330
fone / fax: (65) 3322 - 3669 aquatro@aquatroprojetos.com
www.aquatroprojetos.com

PROJETO EXECUTIVO

PROJETO DE ESTRUTURA DE CONCRETO ARMADO

Proprietário: UNIRIO - UNIVERSIDADE FEDERAL DO ESTADO DO RIO DE JANEIRO

Local: AV. PAUSTER, 458, URCA, RIO DE JANEIRO-RJ

Autor do Projeto:
LÚCIO ROBERTO DE ALMEIDA
ENGENHEIRO CIVIL/ CREA 2913/D MT

Co-autores do Projeto:
ANDRÉ LUIZ S.RAMOS
ENGENHEIRO CIVIL/ CREA 3646/D MT
MÁRIO ANDRÉ DE AMORIM PALMA
ENGENHEIRO CIVIL/ CREA 1208557777

Responsável Técnico:

Assunto: ARMAÇÃO DAS VIGAS -3°/4°/5° PAVIMENTOS
V14, V29, V29B, V29C, V44, V46, V58, V58B, V58C

CONCRETO : Fck 30 Mpa, A/C : 0.55

Folha: VIGA 06

1 vigas06 | ESC SEM | **ESTRUTURA DE CONCRETO ARMADO**
ARMAÇÃO DAS VIGAS -3°/4°/5° PAVIMENTOS: V14, V29, V29B, V29C, V44, V46, V58, V58B, V58C